Ficha de especificaciones técnicas

SP 5240 | Separador

Especificaciones		
nº de artículo		150.012.323
modelo		SP 5240
equipado con (tipo de conector)		CORE
descripción breve		Separador
presión máxima de trabajo	psi	10443
distancia de separación	in	28.5
máx. fuerza de tracción	lbf	10566
distancia de tracción	in	24
max fuerza de separación	lbf	62947
fuerza de separación teórica calculada	lbf	196708
min propagación fuerza (EN 13204)	lbf	9217
máx. fuerza de separación, 25 mm/1” desde la punta	lbf	20907
máx. fuerza de apriete	lbf	13264
contenido aceite req. (efec.)	oz	7.7
tipo de aceite hidráulico		ISO-L HV VG 15/22
peso, listo para su uso	lb	32.0
rango de temperatura	°F	-4 + 131
dimensiones (AxBxC)	in	32.1 x 11.3 x 8.5
EN 13204 clasificación		AS41/725-14.5
NFPA 1936, HPF	lbf	10566
NFPA 1936, HSF	lbf	15737
NFPA 1936, LPF	lbf	5620
NFPA 1936, LSF	lbf	8543
NFPA 1936 conformidad		sí

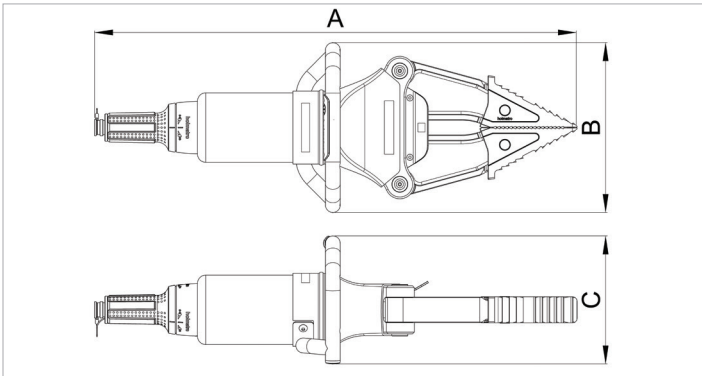

Factores de seguridad/ Ensayos	
factor de seguridad hidráulica	2:1
ensayo de resistencia de la herramienta	1000 separaciones y tracciones mientras la herramienta esté cargada
ensayo de resistencia del mando de control	6000 cycles

Equipado de serie con

- Asa de sujeción, con iluminación mediante LED integrada
- Mando de control rediseñado y ergonómico, con sujeción mejorada
- Tecnología CORE: más rápida, segura y fácil

Accesorios	
Puntas cortadoras, conjunto CTS 01	150.006.474
Juego de puntas de separación STS 02	150.006.475
Accesorios de tracción, conjunto PAS 02	150.182.274
Accesorios conjunto en caja ACS 02	150.182.288
Cadenas de tracción, conjunto en caja PCS 02	150.582.021
Cadenas de tracción, conjunto PCS 01	150.582.152

holmatro.com

© Holmatro 2023-03-27
Aunque haya sido redactada con la mayor atención, es posible que la información contenida en este impreso sea incorrecta o incompleta. Holmatro B.V. y sus empresas filiales (en lo sucesivo: Holmatro) no se hacen responsables de ninguna manera de las consecuencias de las actividades iniciadas sobre la base de la información de este impreso. Los valores pueden variar dentro de las tolerancias de fabricación. Si tiene cualquier duda acerca de la exactitud o completitud de la información, por favor, póngase en contacto con Holmatro (T +31 (0)162-751500). Nada de lo que aparece en este impreso puede ser copiado y/o divulgado de ninguna forma sin la autorización explícita de Holmatro.